Muster 2000

Ice Scales

Produttore di ghiaccio modulare - Sistema a scaglie sottoraffreddate
Produzione giornaliera fino a 2377 kg

Hotel	
Ristoranti	
Fast food	
Bar	
Discoteche	
Mercati ittici	■
Supermercati	■
Medicale & SPA	■
Industrie	■

▶ Position n°

▶ Features & Plus

- Scaglia piatta sottoraffreddata 99% dry
- 1L (acqua) = 1kg (ghiaccio) - solo A
- Carrozzeria AISI 304 Scotch Brite
- Classe Tropicale + 43° C
- Resa al m³ = 430 kg di ghiaccio
- Evaporatore verticale fisso “no Leak”
- Evaporatore in acciaio AISI 316L
- Filtro Aria smontabile e pulibile
- Filtro anticalcare ispezionabile
- Componenti in ABS approvati FDA
- Superfici interne arrotondate per pulizia
- RoHS Free
- Funzionamento elettromeccanico
- Carico automatico dell’acqua
- Voltaggio standard e voltaggi speciali
- Telaio in acciaio INOX

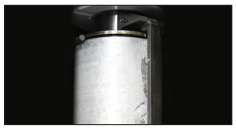

Evaporatore verticale fisso “no Leak”

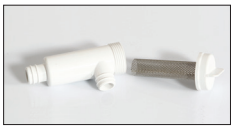

Filtro anticalcare ispezionabile

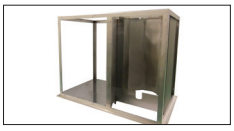

Telaio in acciaio INOX

▶ Prod. 24h

T. aria		T. acqua		Kg	Lbs
10° C	50° F	7° C	45° F	2377	5240
21° C	70° F	15° C	60° F	2231	4919

Garanzia 2 Anni
soggetta a limitazioni

▶ Certificazioni disponibili per questo modello

www.bremagroup.it
info@bremaicegroup.it

We are Brema

Ice Scales

Muster 2000

BREMA

Produttore di ghiaccio modulare - Sistema a scaglie sottoraffreddate
Produzione giornaliera fino a 2377 kg

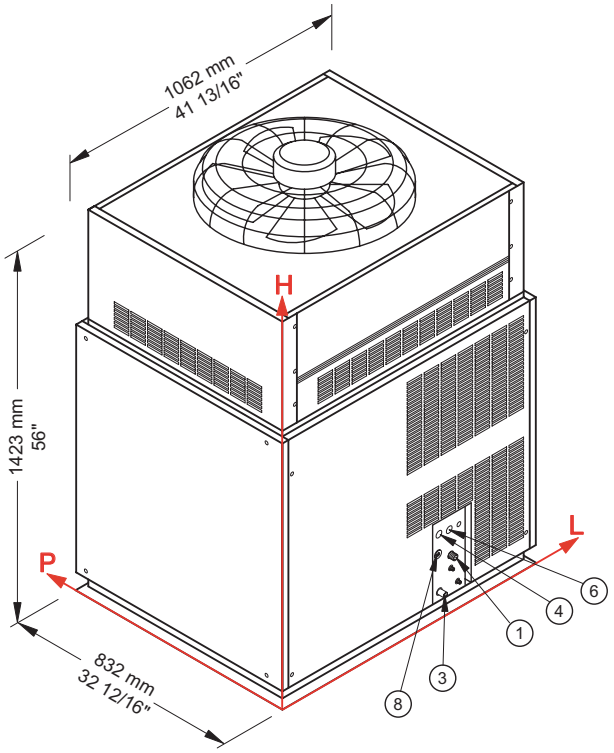

▶ Condizioni d'installazione

- Installazione: **Interna**

	Min	Max
Temperatura ambiente	+10° C / +50° F	+43° C / 110° F
Temperatura acqua	+3° C / +37° F	+32° C / +90° F
Voltaggio	-10%	+10%
Pres. acqua in ingresso	1bar (14 psi)	6bar (84 psi)

▶ Performance

Temperatura aria	Temperatura acqua: 7° C	45° F	15° C	60° F	21° C	70° F
10° C	2377 kg					
50° F		5240 lbs				
21° C			2231 kg			
70° F				4919 lbs		
32° C					1973 kg	
90° F						4350 lbs

▶ Connessioni

Le misure sono riferite all'angolo del retro in basso a sinistra (L-H-Ø)

① Ingresso acqua: 684 mm / 26 15/16" - 192 mm / 7 9/16" - 3/4"
④ Connessione elettrica: 651 mm / 25 10/16" - 271 mm / 10 11/16"
⑧ Collegamento pompa dosatrice: 640 mm / 25 3/16" - 232 mm / 9 2/16"
③ Scarico acqua: 659 mm / 25 15/16" - 65 mm / 2 9/16" - 24 mm / 15/16"
⑥ Collegamento remoto.: 693 mm / 27 5/16" - 271 mm / 10 11/16"

▶ Dati tecnici

Produzione in 24h	2231 kg / 4919 lbs
Condensazione	A
Refrigerante	R452A
Voltaggio standard	400-415 V ~ 3N 50 Hz
Potenza media assorbita	6650 W
Fusibile	32 A
Consumo d'acqua	A: 1 l/kg - 12,0 gal/100 lbs

Dimensioni (L-P-H mm)	1062 - 832 - 1423
(L-P-H in)	41 13/16 - 32 12/16 - 56
Dimensioni imballo (L-P-H mm)	1150 - 960 - 1700
(L-P-H in)	45 4/16 - 37 13/16 - 66 15/16
Peso netto	520 kg / 1146 lbs
Peso lordo	570 kg / 1257 lbs
Finitura	Acciaio inox 18/8, scotch brite

Tutti i dati tecnici sono da considerarsi validi alle seguenti condizioni:
Temperatura ambiente +21° C
Temperatura acqua +15° C
Potenza media assorbita a +21° C (Voltaggio standard)

I modelli ed i dati riportati possono essere soggetti a modifiche senza alcun preavviso

Rev. 03 - Pubblicato gennaio 2025

BREMA
www.bremagroup.it
info@bremaicegroup.it

We are Brema