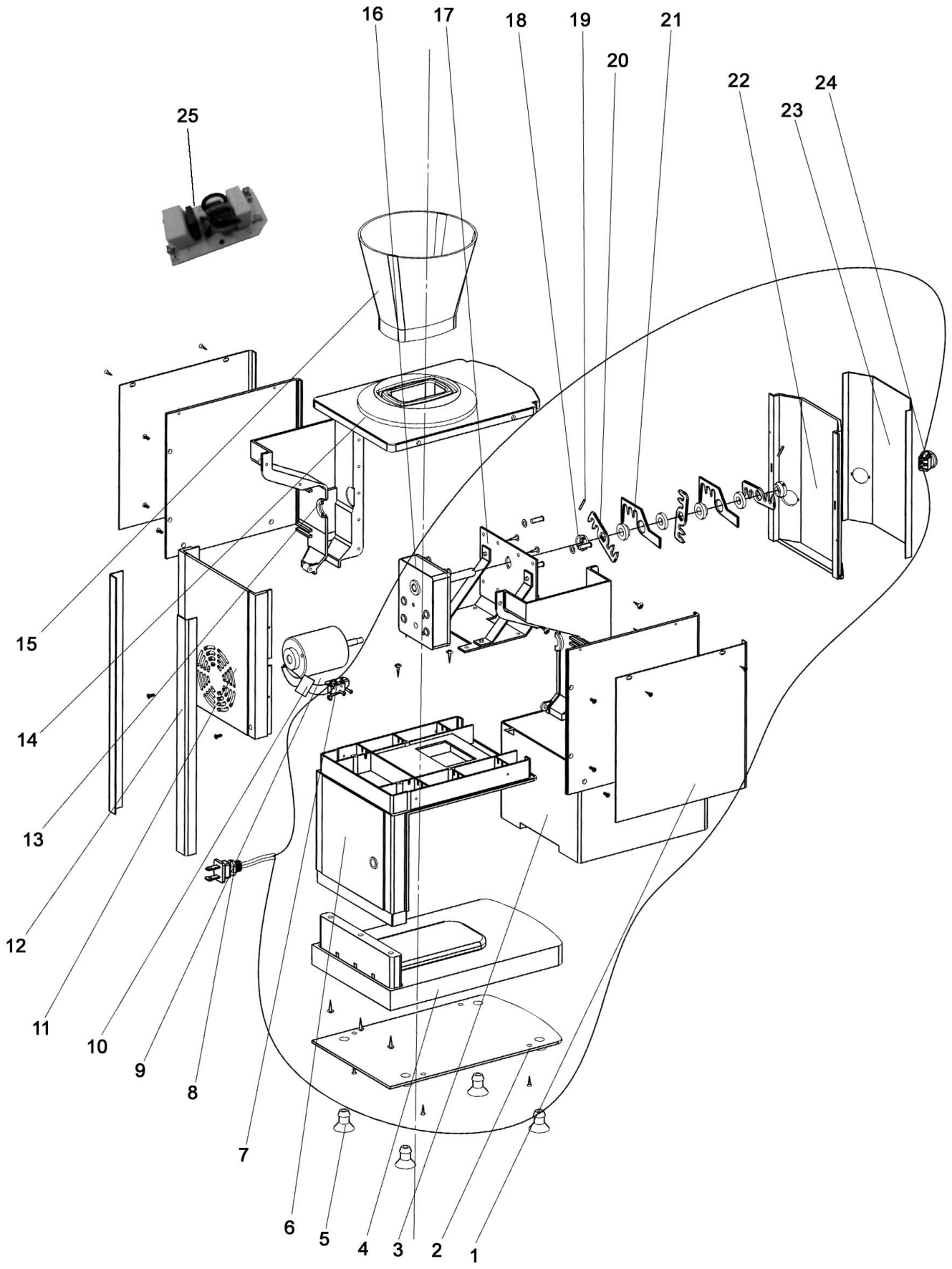

Bartscher	Eis-Chrusher „4 ICE“ Artikel-Nr.: 135013	Explosionszeichnung 21.10.2015	Seite 1/2

Pos.	Artikelbeschreibung	Description of item	Artikel Nr./Item No.
1	Seitenwand	Side panel	01350131
2	Bodenplatte	Bottom plate	01350132
3	Eisbehälter	Ice container	013501303
4	Sockel	Base	01350134
5	Fuß	Base	013501305
6	Gehäuse	Housing	01350136
7	Motor m. Getriebe komplett	Motor w. complete gear	013501307
8	Anschlusskabel	Power cord	01350138
9	Motor, komplett	Motor, complete	=> Pos. 7
10	Motor, komplett	Motor, complete	=> Pos. 7
11	Rückwand	Back panel	013501311
12	Haltestreben - Set	Set of pillars	013501312
13	Eisrutsche	Ice shovel	013501313
14	Deckel	Lid	013501314
15	Trichter	Funndel	013501315
16	Motor, komplett	Motor, complete	=> Pos. 7
17	Motor, komplett	Motor, complete	=> Pos. 7
18	Motor, komplett	Motor, complete	=> Pos. 7
19	Motor, komplett	Motor, complete	=> Pos. 7
20	Motor, komplett	Motor, complete	=> Pos. 7
21	Motor, komplett	Motor, complete	=> Pos. 7
22	Frontblende	Front panel	013501322
23	Blende	Panel	013501323
24	Schalter, Ein - Aus	Switch, on - off	013501324
25	Netzfilter	Mains filter	01350130