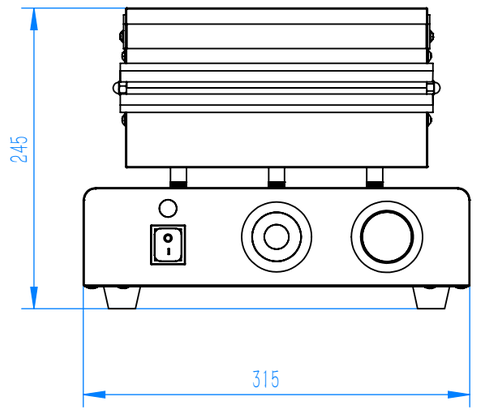

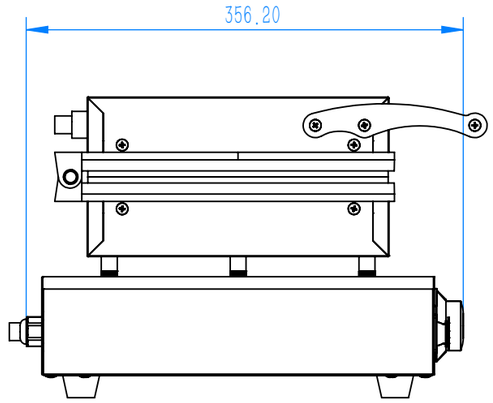

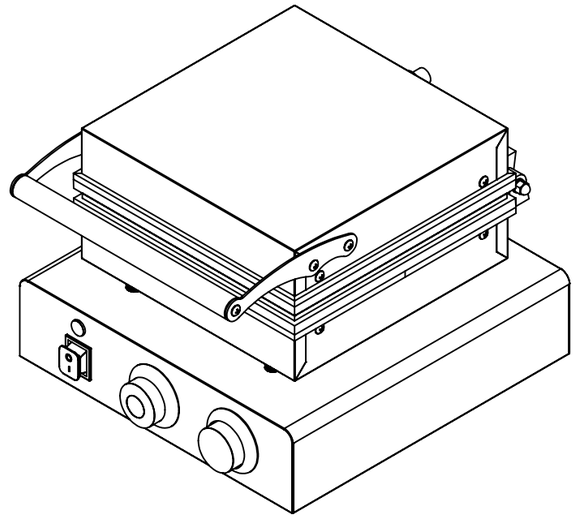

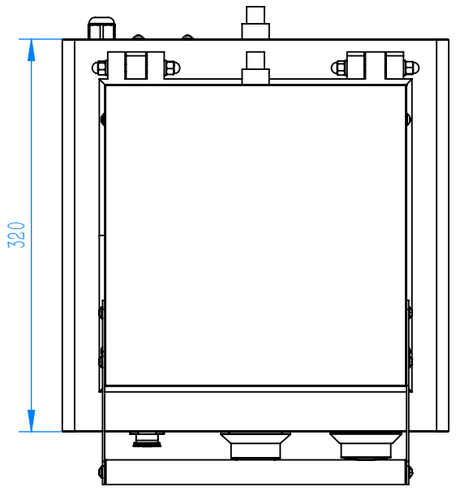

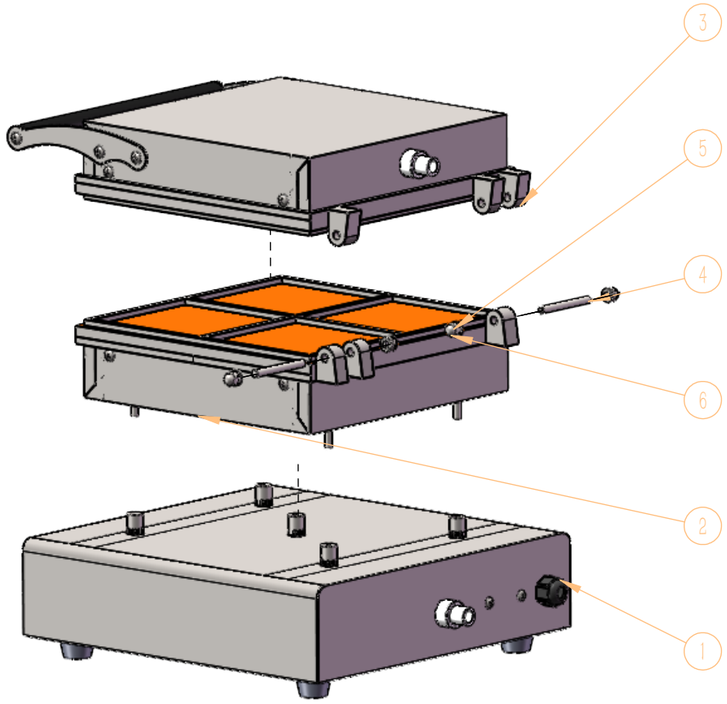

技术要求:
1.所标注的尺寸为保证尺寸。
2.锐边倒钝0.5×45°，去毛刺。
3.焊接牢固，清理焊渣，打磨焊缝。
4.四周密焊，不能漏液。
5.未注明拉丝面朝向的，拉丝面朝外。

序号	零件名	数量
1	WB-1SAA电控箱组件	1
2	下料盘组件	1
3	上料盘组件	1
4	螺杆_M6×60	2
5	平垫圈6	4
6	组合式盖形螺母_M6	4

X.	±0.50		广州沃玛思特餐饮设备有限公司								
.X	±0.30										
.XX	±0.20	制图		2023/4/14	项 目						版本
.XXX	±0.05	工艺			名 称	WB-1SAA					
X.°	±1.0°	审核			图 号						共 1 张
.X°	±2.0°	批准			材质		表面处理				第 1 张
.XX°	±0.5°	比例	1:5	毛刺面	向 下	厚度		数量		替代	