Газоконвертор "ЯТАГАН Safe Fire 4.0"

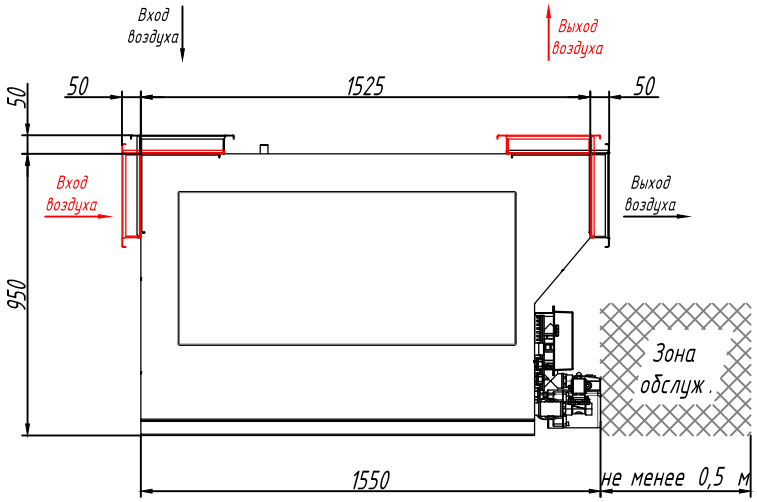

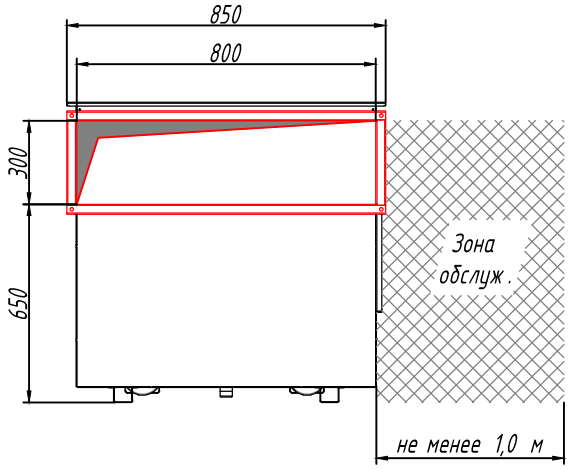

Технические характеристики

Питающее напряжение: 220 В (50 Гц);
Максимальная потребляемая мощность: не более 0,5 кВт;
Тип защиты установки: IP-54;
Сечение провода заземления, не менее: медь, 10 мм^2;
Ограничения по внешней температуре: от +5°С до +40°С;
Максимальная влажность внешнего воздуха, не более: 90%;
Ограничения по температуре очищаемого воздуха: от +5°С до +250°С;
Аэродинамическое сопротивление, не более: 400 Па;
Рабочее положение корпуса: горизонтальное;
Рабочее давление сетевой воды: 3 бар;
Исполнение: правое;
Работа под: разряжением;
Габаритные размеры: см. чертеж;
Присоединительные размеры: 300 х 800 мм;
Вес установки при транспортировке: не более 200 кг;
Вес установки в рабочем состоянии (с водой): не более 325 кг.

Варианты монтажа к воздуховодам:

а)

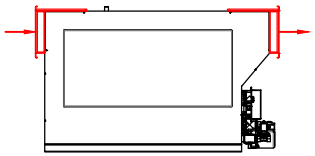

б)

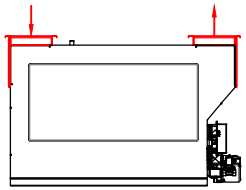

в)

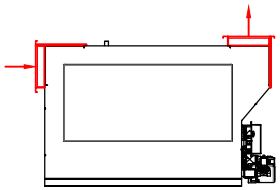

г)

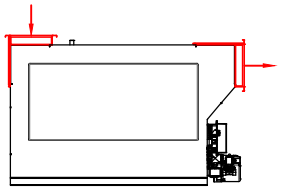

Внимание! Данные размеры являются расчетными и корректируются ЗАВОДОМ ПРОИЗВОДИТЕЛЕМ при поступлени "ЗАЯВКИ НА ИЗГОТОВЛЕНИИ" в производство!

Изм.	Лист	№ докум.	Подп.	Дата		Лит.	Масса	Масштаб
Разраб.		Смирнов А.Н.		11.07.19				
Пров.						Лист	Листов 1	
Т. контр.								
Вед. инж.						"Завод Ятаган"		
Н. контр.								
Утв.								