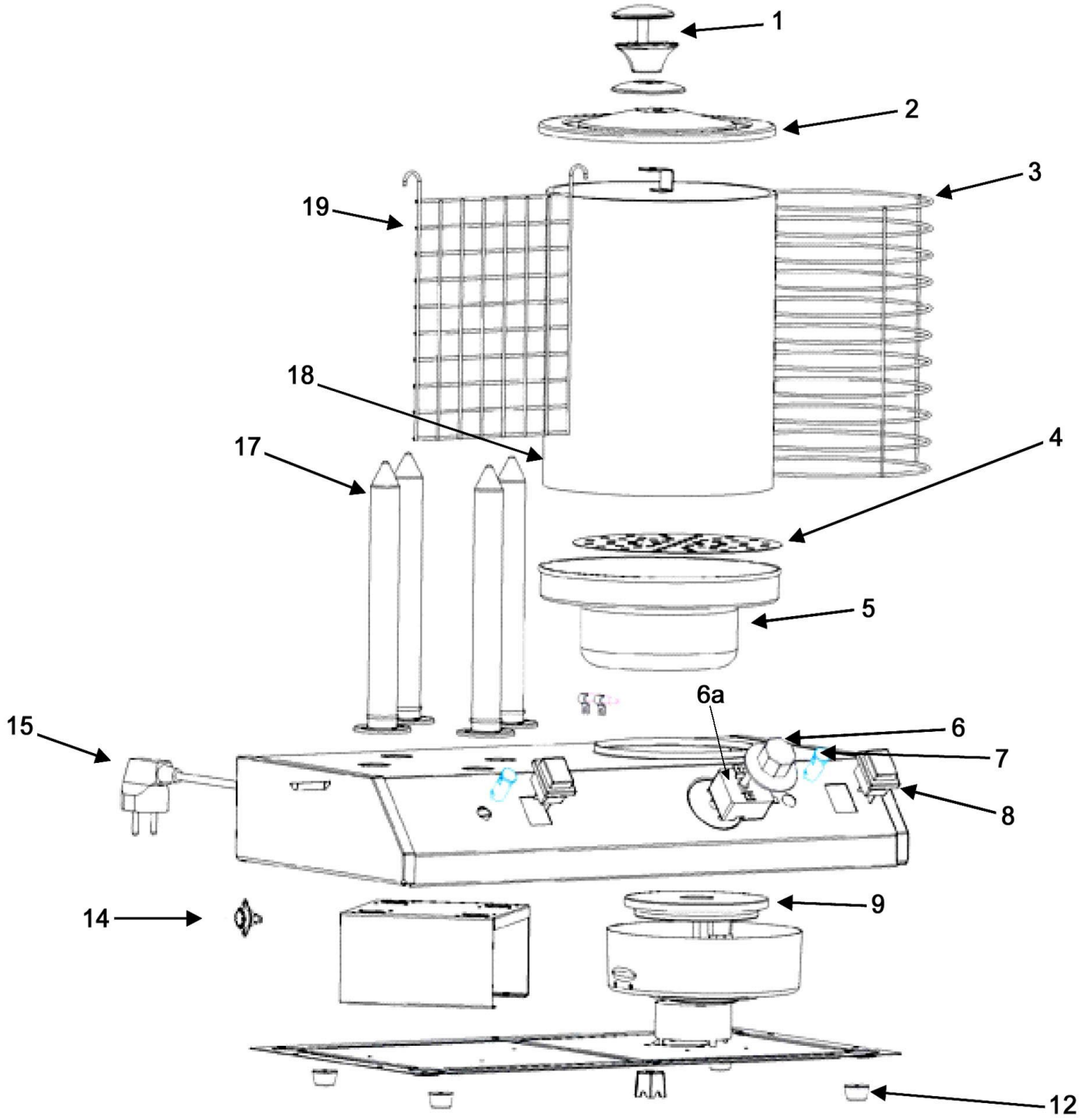


| | | | |
|---|---|---|---|
| Bartscher | Hot Dog Gerät, 4 Toaststangen<br>Artikel-Nr.: A120408 | Explosionszeichnung<br>09.09.2014 | Seite 1/2 |

| Pos. | Artikelbeschreibung | Description of item | Artikel Nr./Item No. |
|---|---|---|---|
| 1 | Griff f. Deckel | Handle f. lid | A012040613 |
| 1 + 2 | Deckel m. Griff | Lid w. handle | A01204061 |
| 3 | Korb, Drahteinsatz | Barket, wire insert | A01204065 |
| 4 | Lochblech | Perforated tray | A01204064 |
| 5 | Wasserwanne | Water jacket | A012040610 |
| 6a | Thermostat | Thermostat | A01204066 |
| 6 | Knebel ohne Markierung | Knob without marking | A012040616 |
| 7 | Kontrolllampe, grün 220V | Geen indicator light 220V | 010578012 |
| 8 | Hauptschalter, rot | Main switch, red | A01204069 |
| 9 | Heizkörper bis 12/2007 | Heating element until 12/2007 | A01204068 |
| | Heizkörper m. Thermostat | Heating element w. thermostat | 020051028 |
| 12 | Fuß - Satz, 4 Stück | Base - set, 4 pieces | A012040611 |
| 14 | Sicherheitsthermostat zur | Safety thermostat f. heating | A012040621 |
| 15 | Anschlusskabel m. Stecker | Power cord w. plug | A039896 |
| 17 | Toaststange ab 07/2007 | Heating stick from 07/2007 | A012040617 |
| | Toaststange ohne Thermostat ab 07/2008 | Heating stick without thermostat from 07/2008 | A012040619 |
| | Toaststange mit Thermostat ab 08/2008 | Heating stick with thermostat from 08/2008 | A012040620 |
| 18 | Glaszylinder | Glass cylinder | A01204063 |
| 19 | Trenngitter | Separating grid | A01204062 |