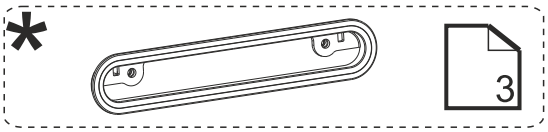

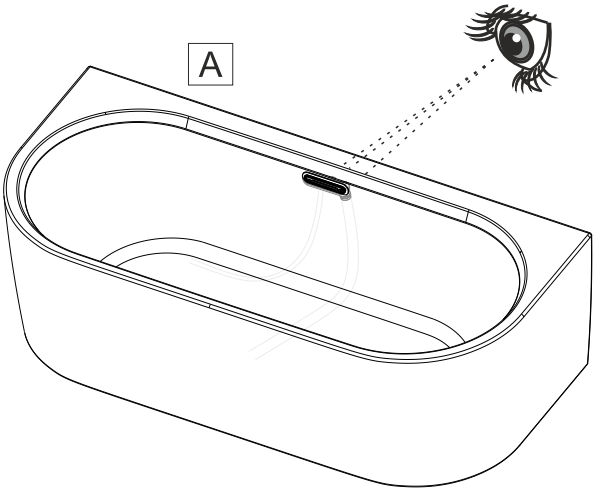

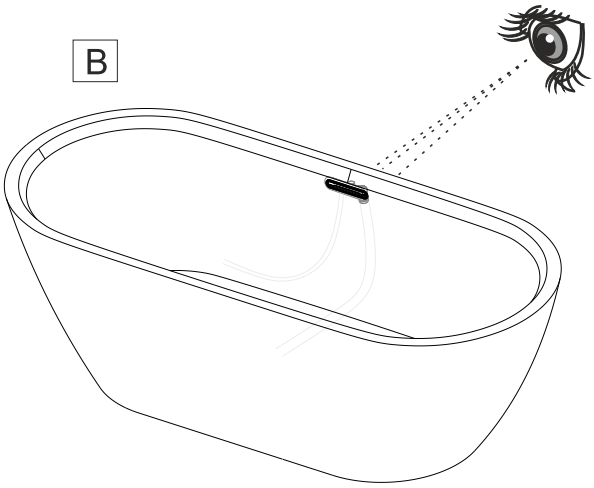

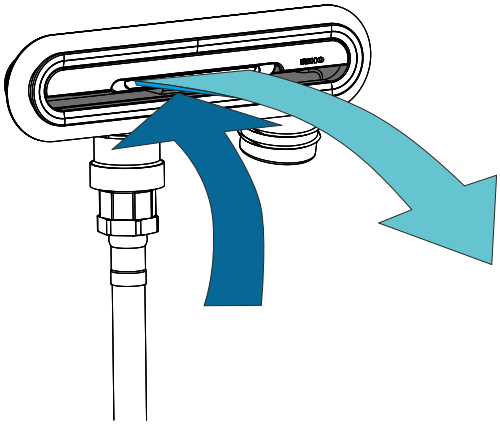

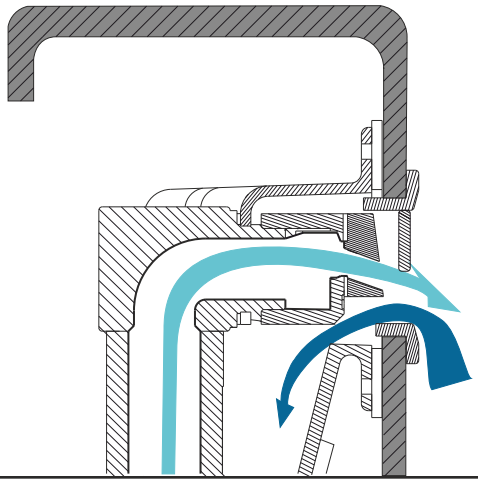

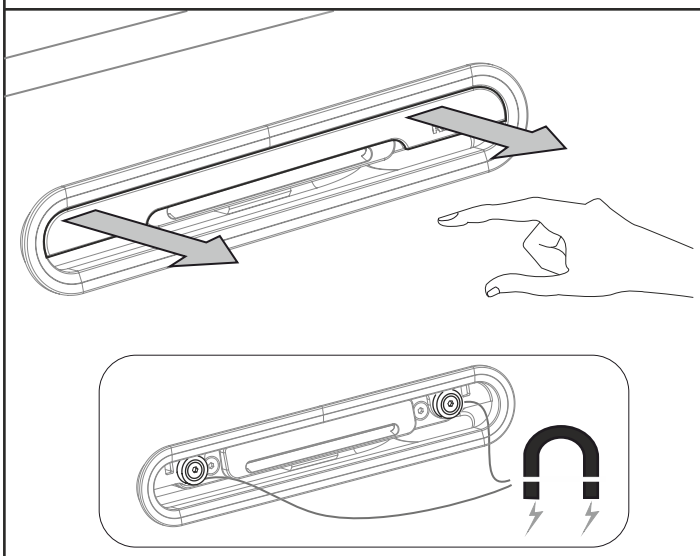

1

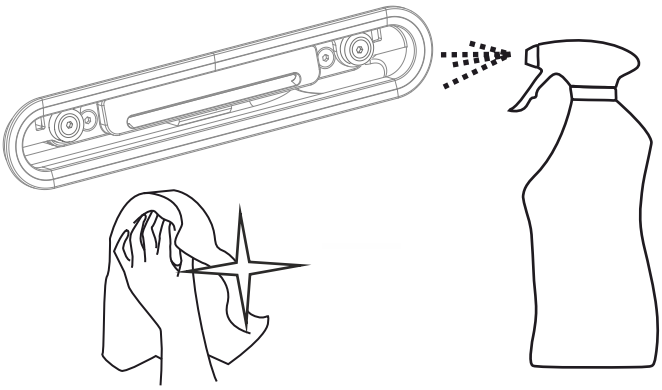

2

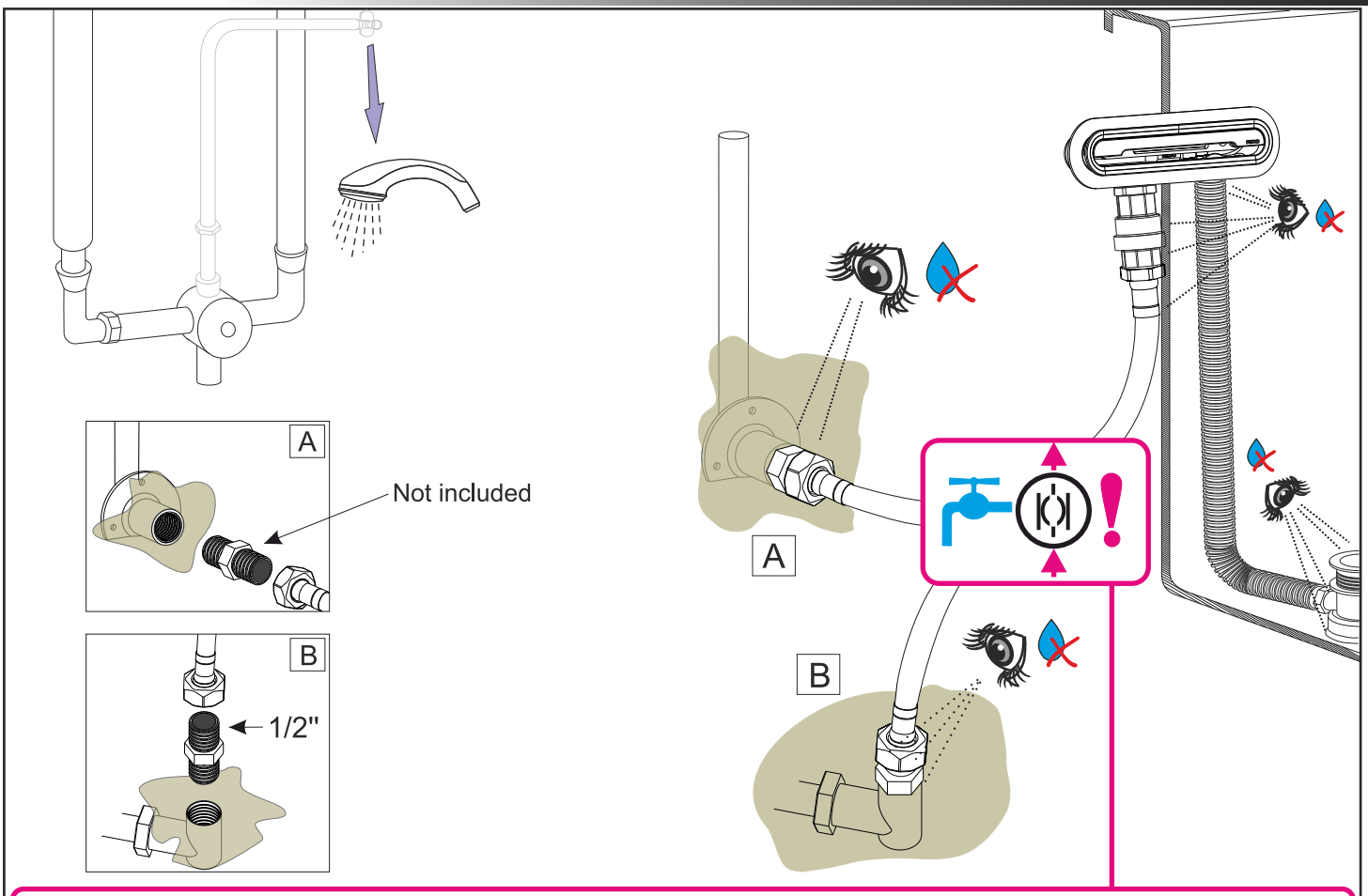

NL	Terugstroom beveiliging. Installatie volgens de plaatselijk geldende regels. EN1717
EN	Backflow protector. Installation according to the national regulations in force. EN1717
D	Rückflussverhinderer. Einbau nach den örtliche gültigen nationalen Regeln. EN1717
FR	Sécurité refluement. Installation selon les règles nationaux/locaux en vigueur. EN1717
CZ	Ochrana proti zpětnému průtoku. Instalace podle platných národních předpisů. EN1717
PL	Zabezpieczenie przed przepływem zwrotnym. Instalacja zgodnie z obowiązującymi przepisami krajowymi. EN1717
H	Visszaáramlás védő. Telepítés a hatályos nemzeti előírások szerint. EN1717
RU	Защита от обратного потока. Установка в соответствии с действующими национальными правилами. EN1717

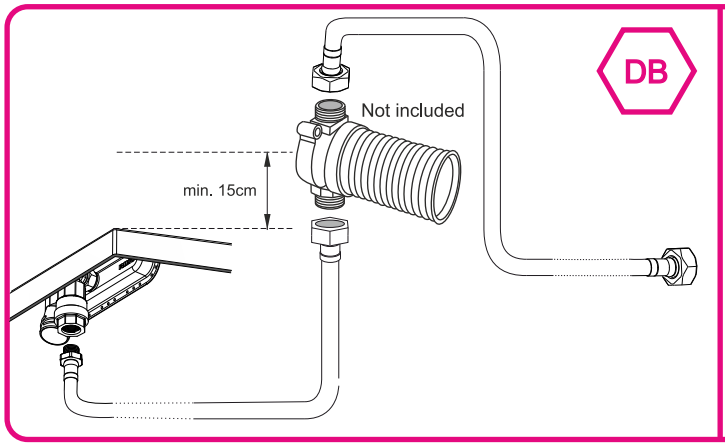

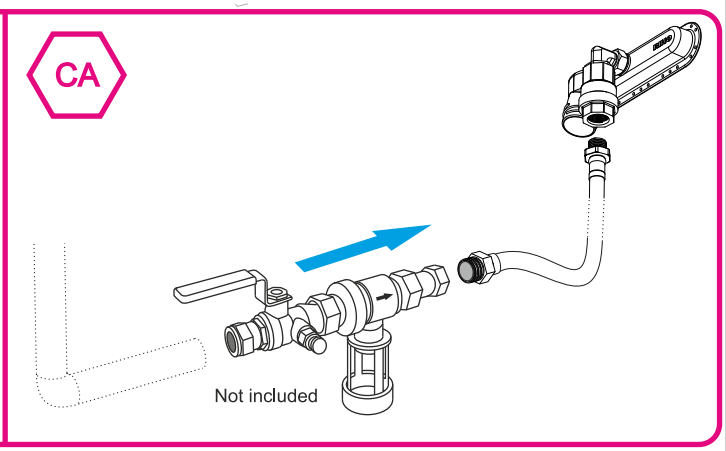

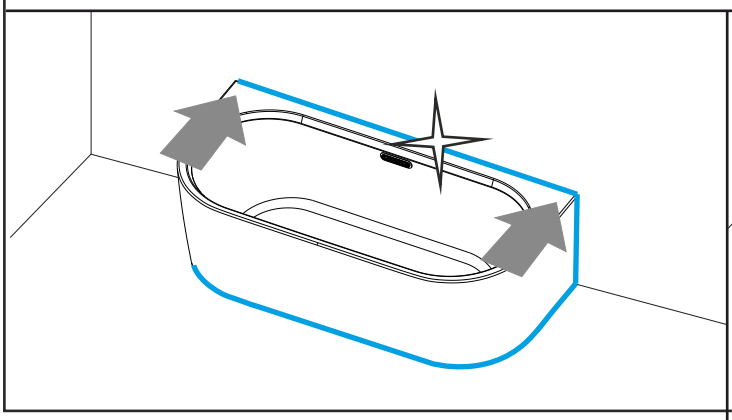

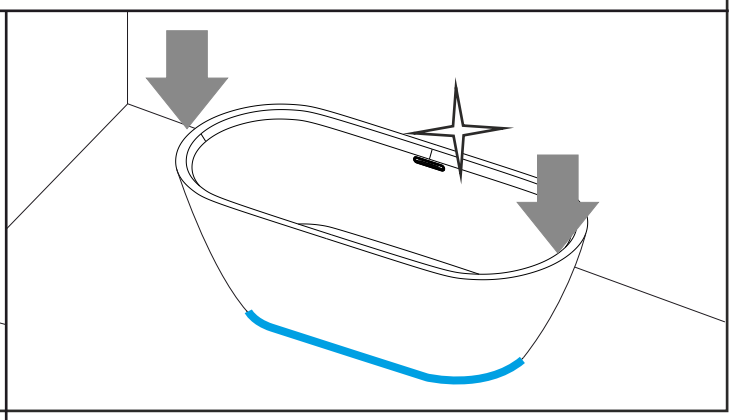

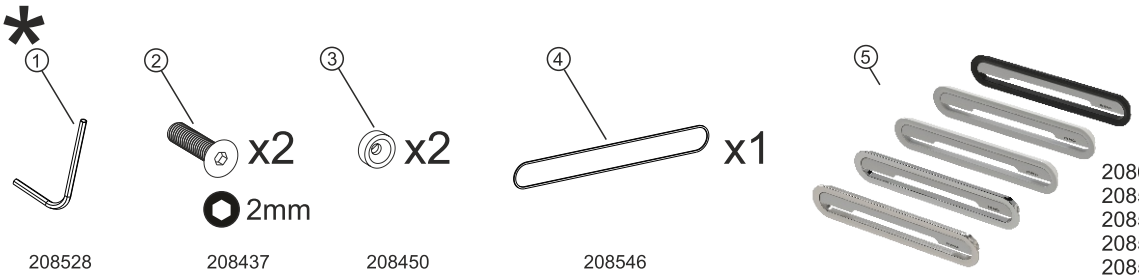

208600 Matt black
208599 Matt white
208598 Gloss white
208592 Chrome polished
208593 Stainless steel brushed

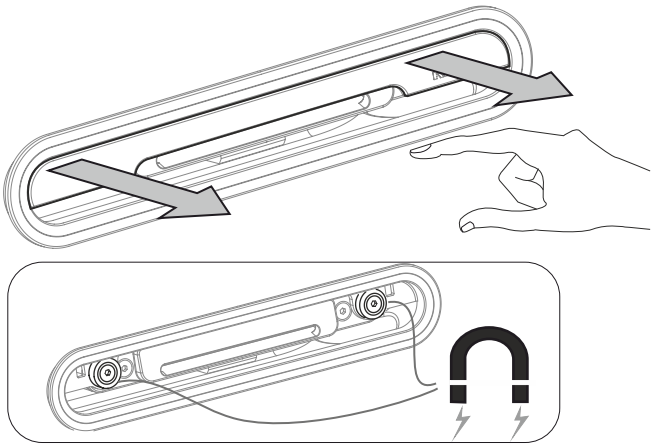

1

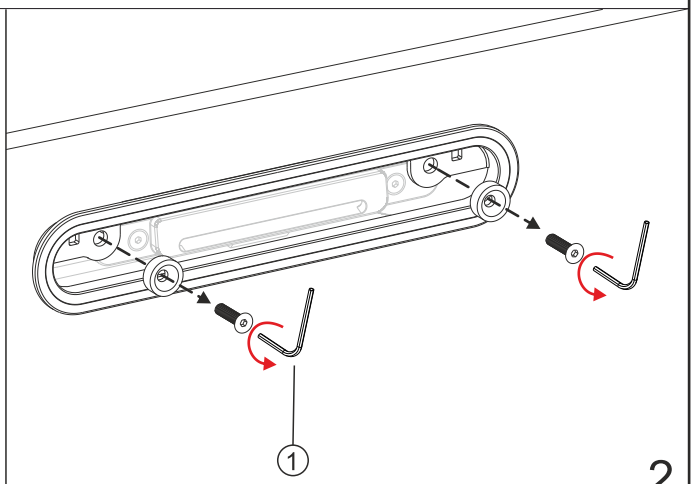

2

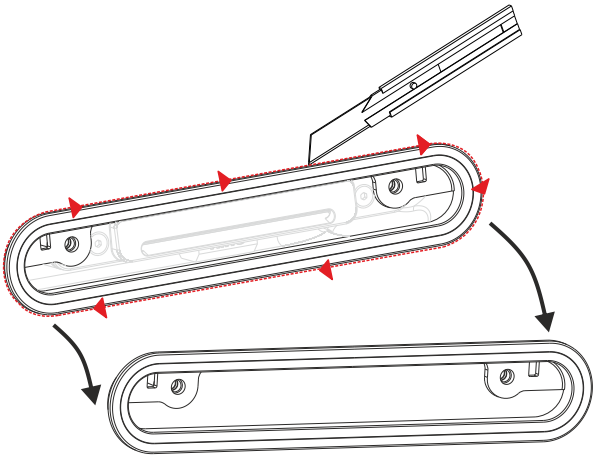

3

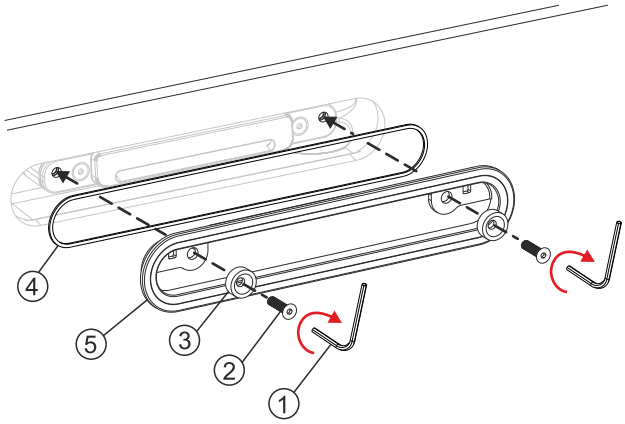

4

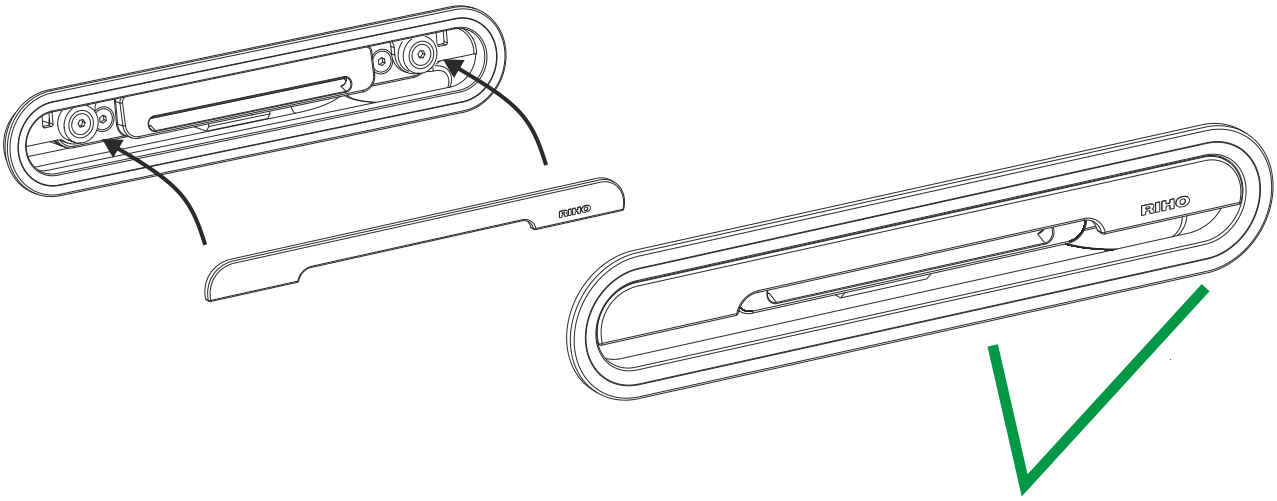

5