CAPSULE - Ультратонкий слив-перелив

E6D134

Коллекция: CAPSULE

Отделки*:

CP - Хром

Общие характеристики:

Технические характеристики

- ВЕС: 0,6 кг
- АКСЕССУАРЫ: Перелив
- СЛИВ: 0
- ДОПОЛНИТЕЛЬНАЯ ИНФОРМАЦИЯ: Круглая
- СТУПЕНЬКА: 0

Общая информация

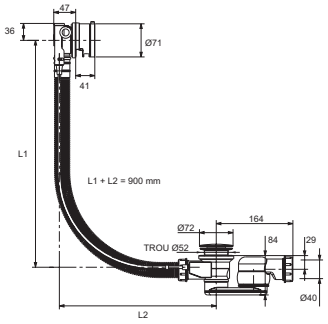

Спецификация продукта: Ультратонкий слив-перелив. E6D134. Коллекция: CAPSULE. ВЕС: 0,6 кг. ДОПОЛНИТЕЛЬНАЯ ИНФОРМАЦИЯ: Круглая. АКСЕССУАРЫ: Перелив. СТУПЕНЬКА: 0. СЛИВ: 0.

Этот документ не является публичной офертой

*В зависимости от конфигурации компьютера или настроек принтера, технических факторов и характеристик, цвета, которые Вы видите могут не полностью соответствовать настоящим цветам и являются схематическими.