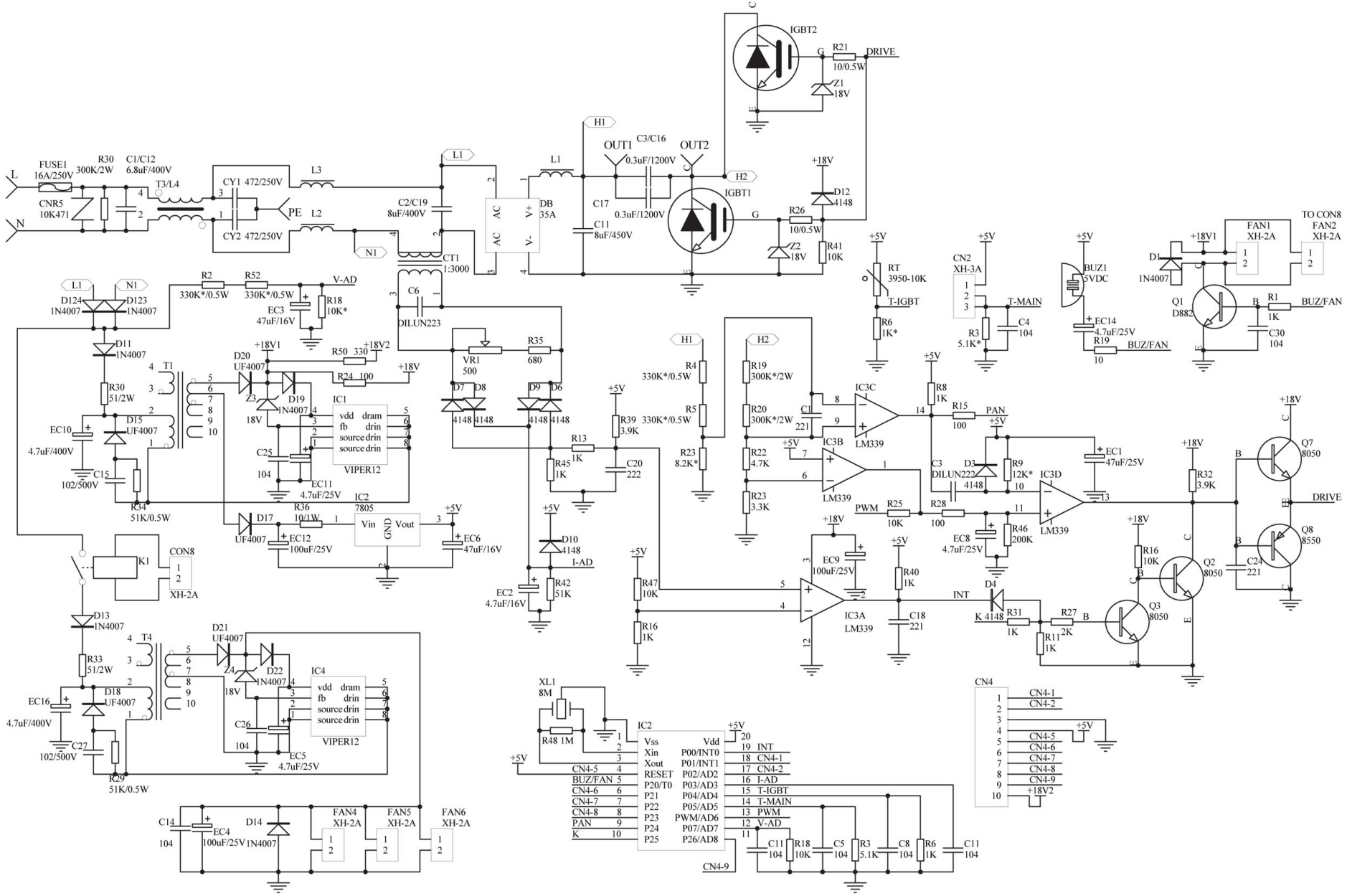

Bartscher

Induktionstischwok IW35
Artikel-Nr.: 105.983

Schaltplan Hauptplatine
14.04.2011

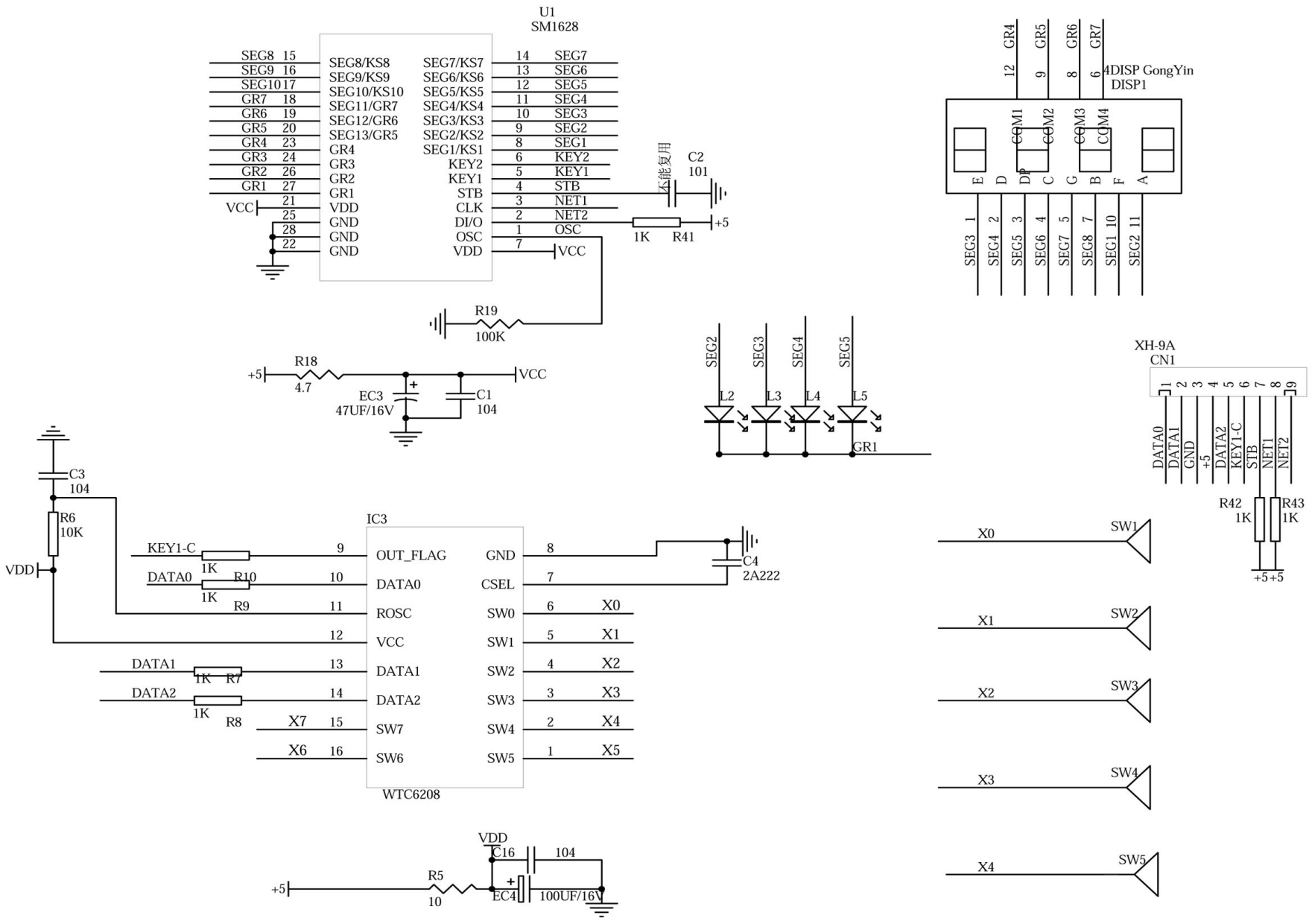

Bartscher	Induktionstischwok IW35 Artikel-Nr.: 105.983	Schaltplan Steuerplatine 14.04.2011	Seite 2/2