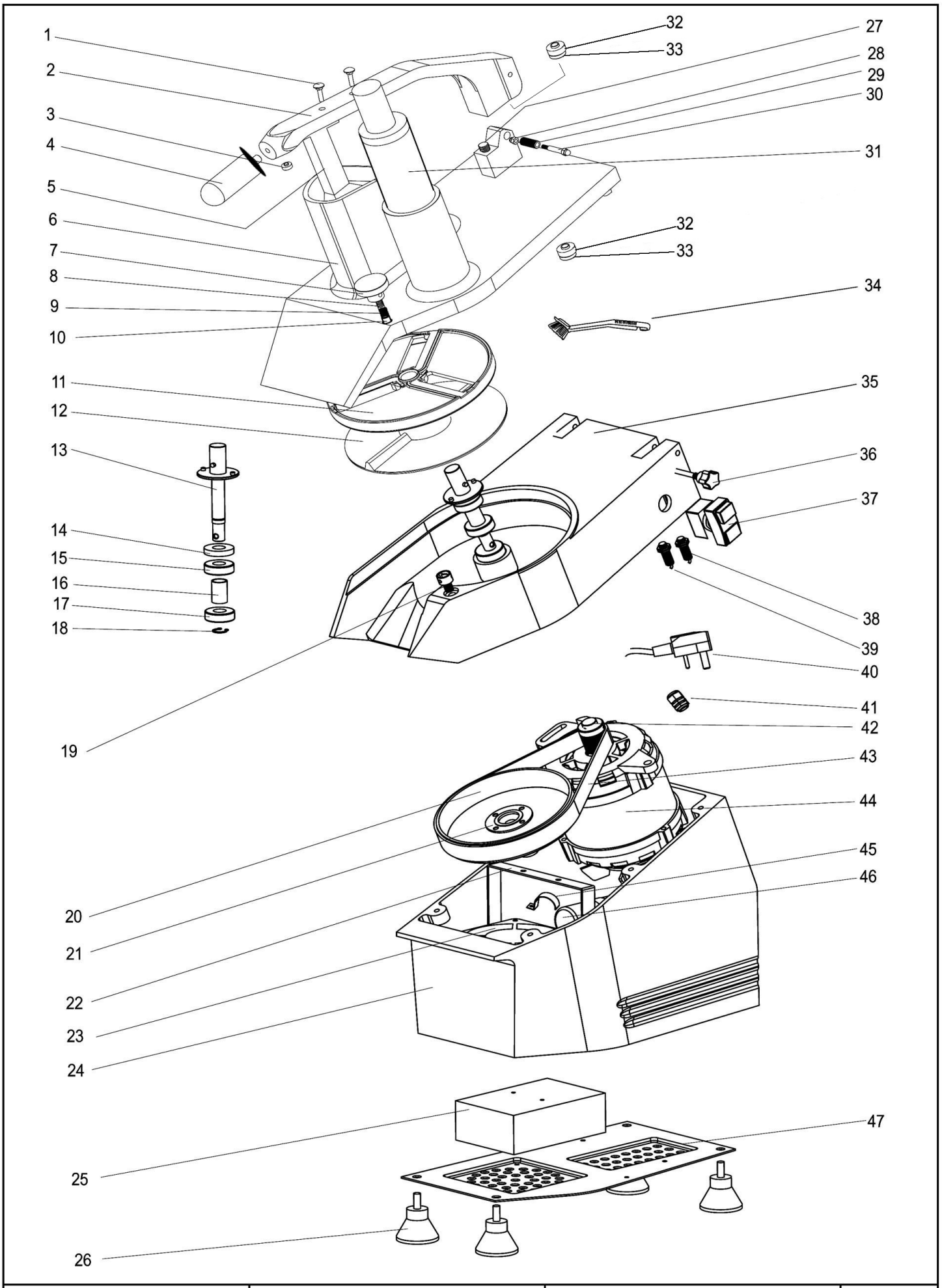

Bartscher	Gemüseschneider, inkl. 5 Schneidscheiben Artikel-Nr.: 120325	Explosionszeichnung 09.12.2014	Seite 1/2

Pos.	Artikelbeschreibung	Description of item	Artikel Nr./Item No.
1 - 3, 5	Druckhebel, komplett ohne Griff	Pressure lever cpl. without handle	01203252
4	Griff z. Druckhebel	Handle f. pressure lever	01203254
6	Deckel	Lid	01203256
7 - 10	Verriegelung z. Deckel, komplett	Lid locking device, complete	01203257
11	Schneidscheibe Ø 8 x 8a	Cutting disc Ø 8 x 8a	120290
	Schneidscheibe Ø D10 x 10a	Cutting disc Ø 10 x 10a	120291
	Schneidscheibe E2a	Cutting disc E2a	120292
	Schneidscheibe E4a	Cutting disc E4a	120293
	Schneidscheibe E8a	Cutting disc E8a	120294
	Schneidscheibe E10a	Cutting disc E10a	120295
	Schneidscheibe H3a	Cutting disc H3a	120296
	Schneidscheibe H4a	Cutting disc H4a	120297
	Schneidscheibe Z3a	Cutting disc Z3a	120298
	Schneidscheibe Z5a	Cutting disc Z5a	120299
	Schneidscheibe Z7a	Cutting disc Z7a	120300
	Antihaft-Schneidsch. 5mm Raspel	Non-stick cutting disc, 5 mm grater	120302
12	Auswurfscheibe	Ejection disc	012032512
13 - 18	Schneidwelle komplett	Complete cutting shaft	012032513
14	Dichtring	Sealing ring	012032514
19	Gegenstück z. Deckelverrieglung	Counterpiece f. lid locking device	012032519
20 + 21	Riemenscheibe, komplett	Pulley complete	012032520
22 + 24	Gehäuse z. Lüfter, komplett	Housing f. fan, complete	012032524
23	Lüfter	Fan	012032523
25	Steuerung	Control	012032525
26	Fuß, Gummi	Base, rubber	012032526
27 - 30	Scharnier, komplett z. Druckhebel	Complete hinge f. pressure lever	012032527
31	Stopfer	Stopper	012032531
32 + 33	Magnet komplett	Complete magnet	012032532
34	Bürste	Brush	012032534
35	Gehäuse	Housing	012032535
36	Schraube	Screw	012032536
37	Schalter	Switch	012032537
38 + 39	Mikroschalter komplett	Microswitch complete	012032538
40 + 41	Anschlusskabel m. Zugentlastung	Power cord w. strain relief	012032540
42	Riemenscheibe z. Motor	Pulley f. motor	012032542
43	Riemen	Belt	012032543
44	Motor	Motor	012032544
45 + 46	Kondensator m. Befestigung	Condenser w. bracket	012032546
47	Bodenplatte	Bottom plate	012032547
o.Abb./ no pic.	Klinge z. Schneidscheibe E2a, E4a, E8a, E10a	Blade f. cutting disc E2a, E4a, E8a, E10a	012032548
	Klinge z. Schneidscheibe H3a *Klinge 012032548 wird zusätz- lich benötigt*	Blade f. cutting disc *blade 012032548 will be needed in addition*	01202961